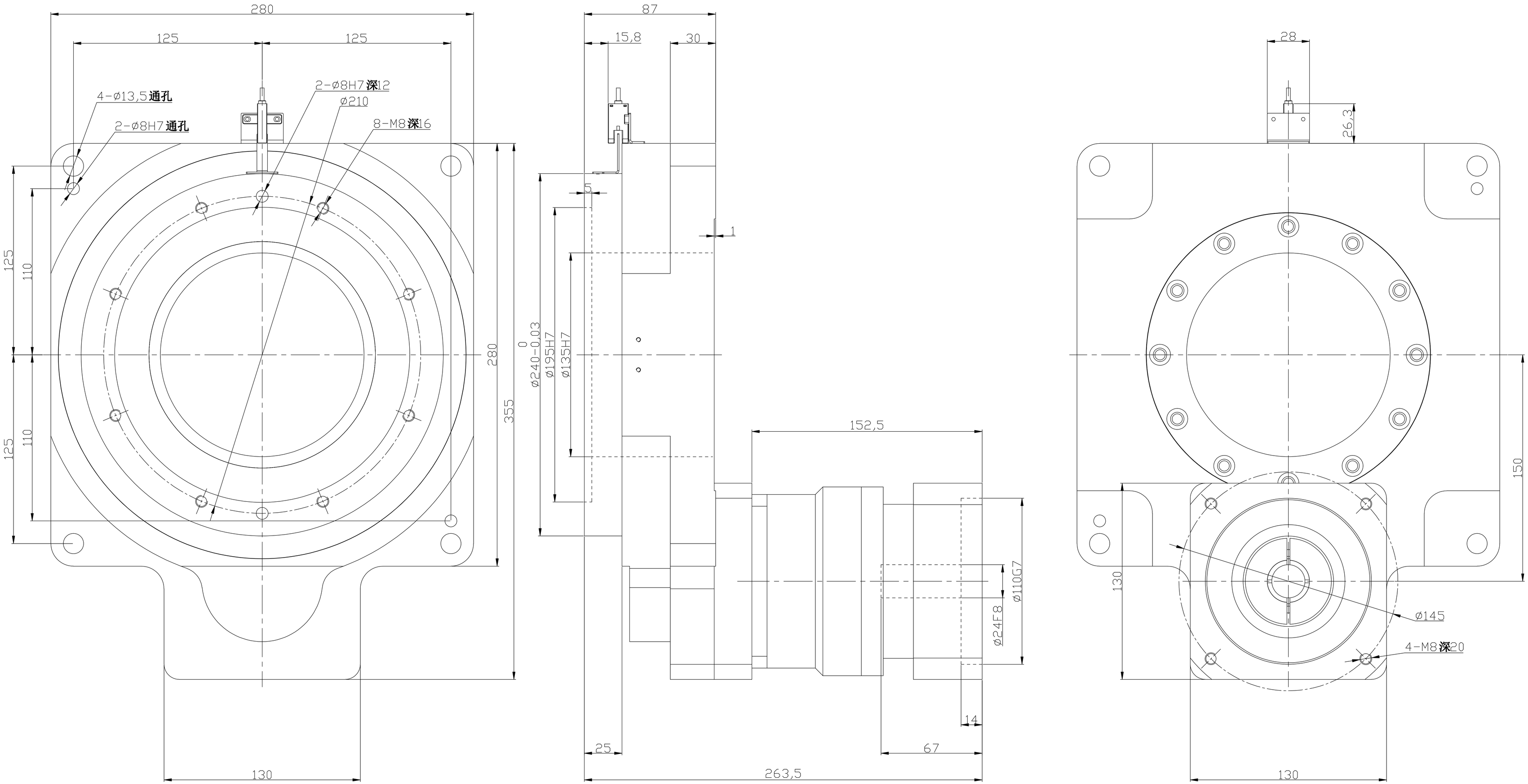

减速比	20	25	35	50									
额定输出扭矩	400N.m	400N.m	400N.m	400N.m									

最大输出扭矩	3倍额定输出扭矩	齿隙	无齿隙（可调节结构）	光电开关	标配
轴承结构	交叉滚子轴承	扭转刚性	90N.m/arcmin	润滑方式	长效润滑
容许轴向负载	13000N	精度寿命	20000h（间歇运转）	传动效率	95%
容许惯性力矩	400N.m	定位精度	≤2 arcmin	噪音	67dB
容许盘面转速	150rpm （间歇运转）	反复定位精度	≤30 arcsec	重量	30kg
旋转平台平行度	≤0.03mm	防护等级	IP50	安装方式	任意
旋转平台同心度	≤0.015mm	适配电机接口	750W伺服（19-70-90）	设计承重	400kg
倾覆力矩	4300N.m				

标记	处数	分区	更改文件号	签名	年月日
设计			标准化		
校对					
审核					
工艺			批准		

深圳卓创传动科技有限公司

中空旋转平台减速机

ZCTZ280-L1-22-110-145

阶段标记	重量	比例
		1:1

共 张 第 张

电话:0769-88007050
传真：0769-88007052
www.zcxxjsj.com