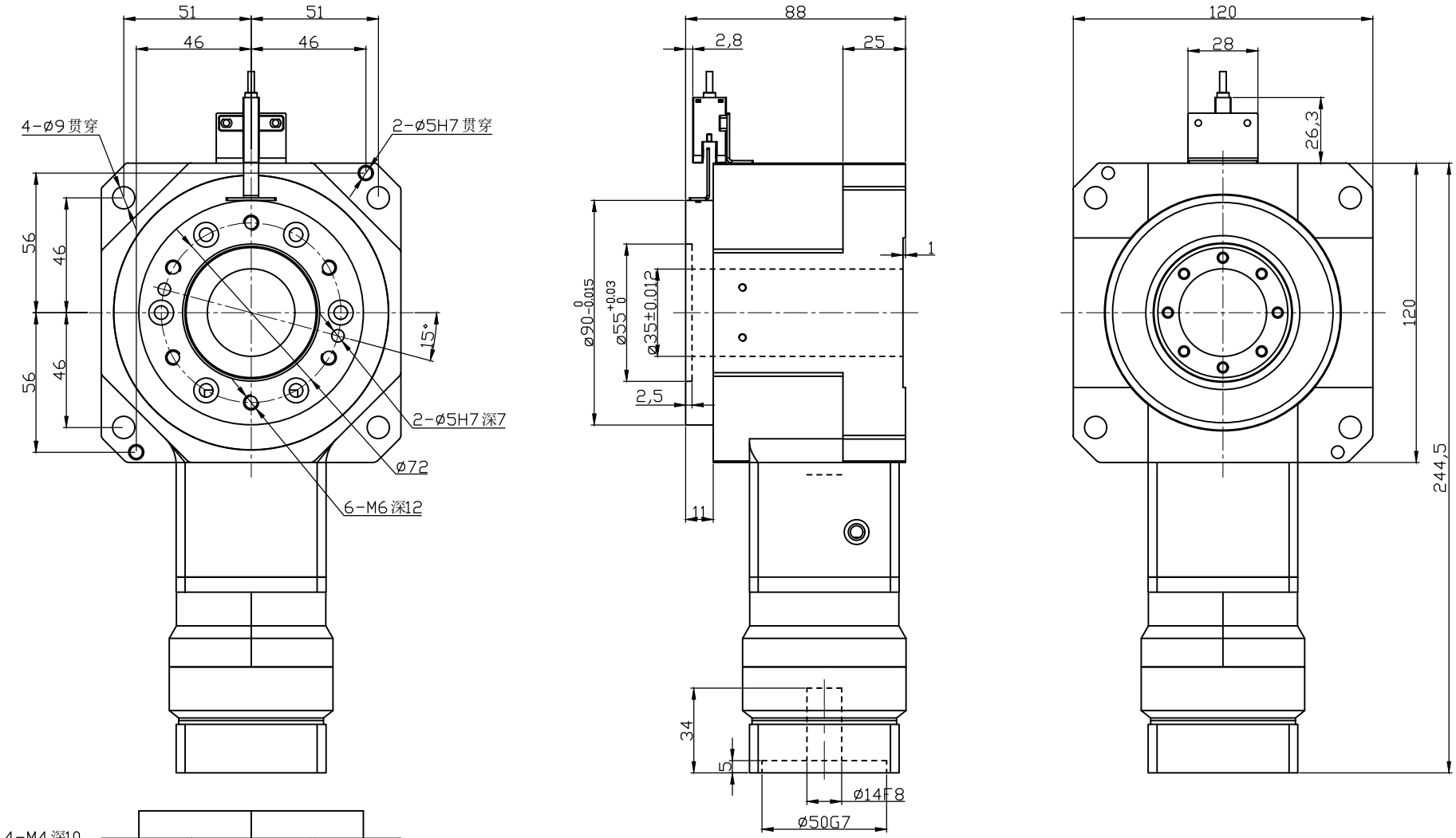

减速比 i	15	30	50		
额定输出扭矩 N.m	150	110	100		
最大输出扭矩 N.m	3倍额定输出扭矩				
轴承结构	交叉滚子轴承	容许惯性力矩 N.m	50	防护等级 IP	54
容许轴向负载 N	7300	扭转刚性 N.m/arcmin	25	润滑方式	长效润滑
容许径向负载 N	7300	精度寿命 h	20000（间歇运转）	传动效率 %	95
容许盘面转速 rpm	200（间歇运转）	定位精度 arcmin	≤2	噪音 dB	≤57
旋转平台同心度 mm	≤0.01	反复定位精度 arcsec	≤30	重量 kg	7
旋转平台平行度 mm	≤0.01	适配伺服马达 W	200-400	安装方式	任意
倾覆力矩 N.m	520	适配步进马达	57 步进	设计承重 kg	50

标记	处数	分区	更改文件号	签名	年月日
设计			标准化		
校对					
审核					
工艺			批准		

深圳卓创传动科技有限公司

中空旋转平台减速机

ZBM120-L1
(14-50-70-M4)

阶段标记	重量	比例
		1:1

共 张 第 张

电话：0769-88007050
传真：0769-88007052
www.zcxxjsj.com