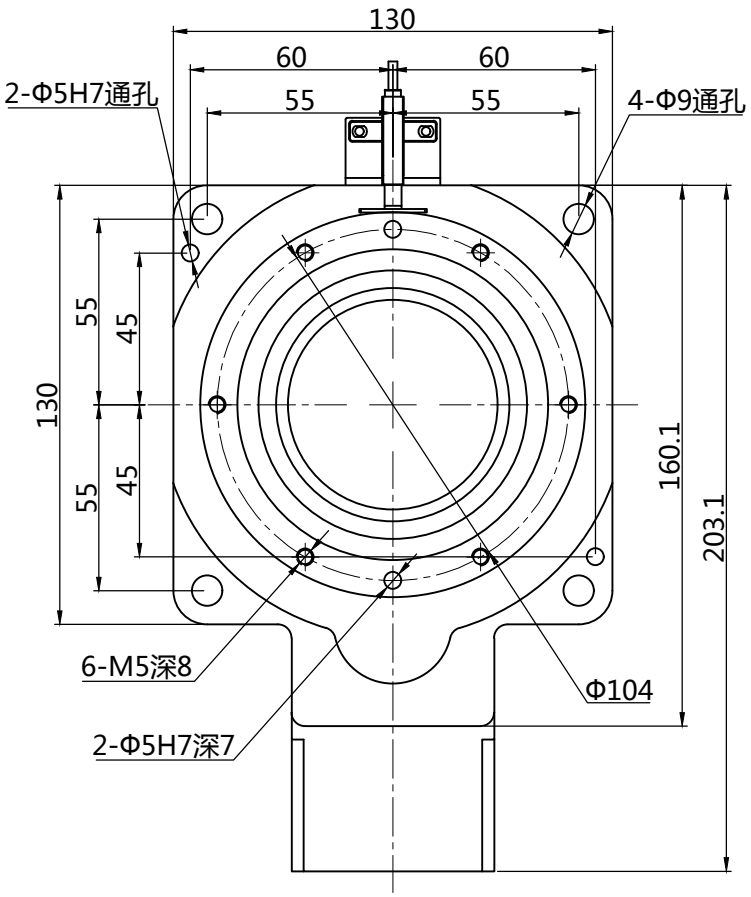

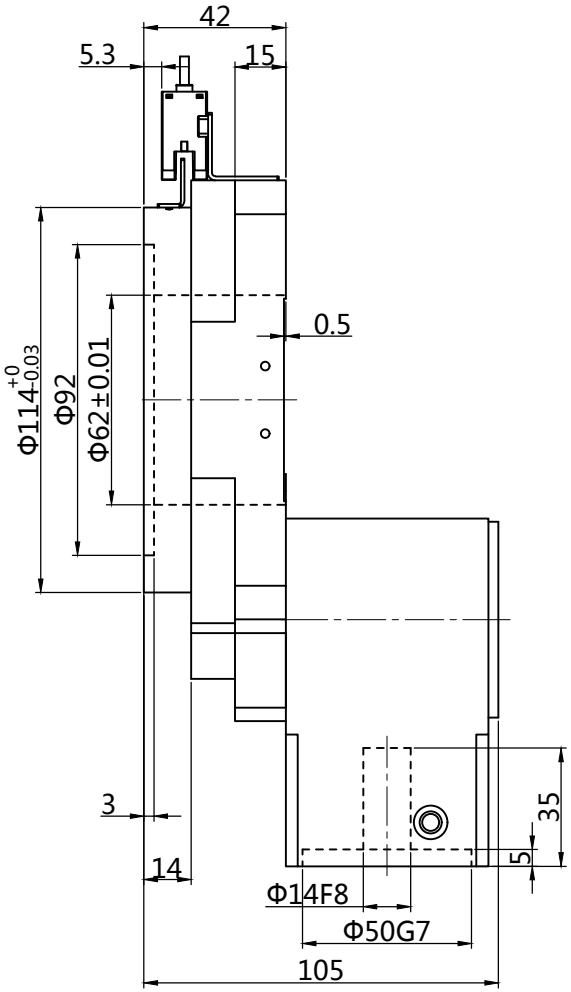

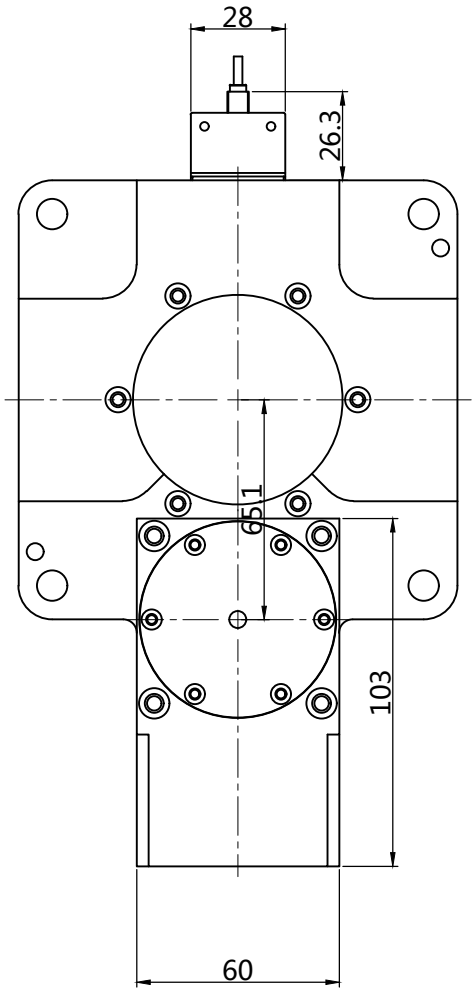

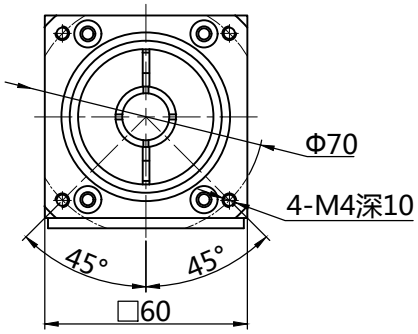

输入端

减速比 i	20	30	50											
额定输出扭矩 N.m	50													
最大输出扭矩 N.m	3倍额定输出扭矩													
轴承结构	交叉滚子轴承	齿隙	无齿隙（可调节）	防护等级 IP	50									
容许轴向负载 N	2000	扭转刚性 N.m/arcmin	19	润滑方式	长效润滑									
容许惯性力矩 N.m	50	精度寿命 h	30000（间歇运转）	传动效率 %	90	标记	处数	分区	更改文件号	签名	年月日	中空旋转平台减速机		
容许盘面转速 rpm	200（间歇运转）	定位精度 arcmin	≤3	噪音 dB	≤60	设计			标准化			阶段标记	重量	比例
旋转平台同心度 mm	≤0.01	反复定位精度 arcsec	≤30	重量 kg	4.2	校对								1:1
旋转平台平行度 mm	≤0.013	适配伺服马达 W	200-750	安装方式	任意	审核						共 张 第 张		
		适配步进马达	57-86 步进	设计承重 kg	40	工艺			批准					